ИНСТРУКЦИЯ ЗА СГЛОБЯВАНЕ НА ДЪРВЕНО ЛЕГЛО

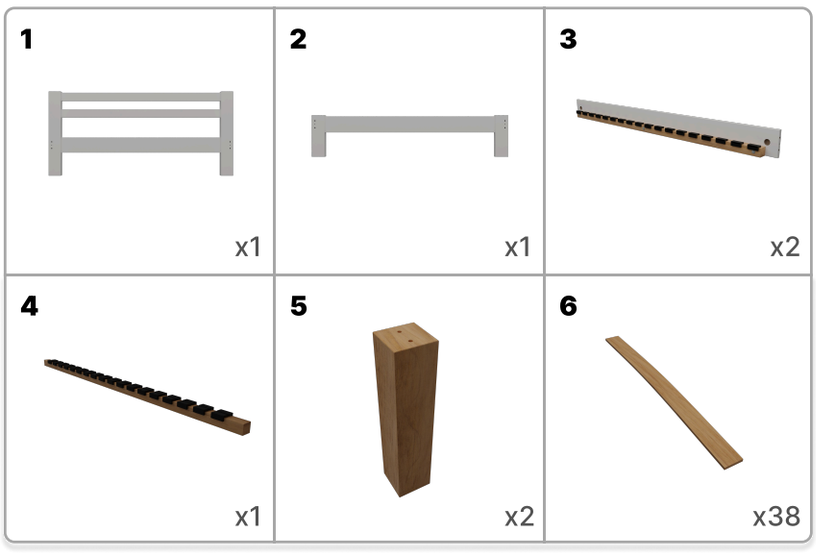

1. Табла за глава
2. Табла за крака
3. Царга
4. Централна греда
5. Опорен крак
6. Ламела
7. Винт 4,2x76
8. Винт 3,5x25
9. Винт 3,5x19
10. Шпилка 6x80
11. Дървен дюбел 10x50
12. Гайка 6 мм
13. Шайба
14. Полумесец
15. Ъгъл

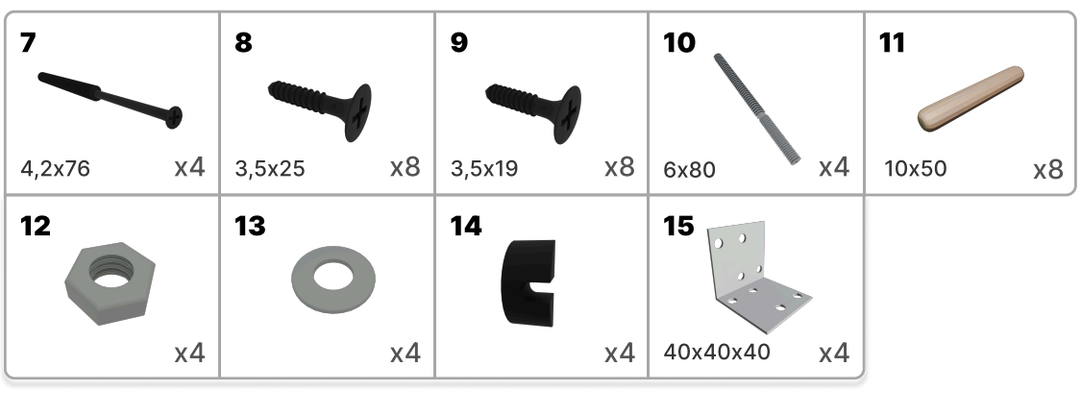

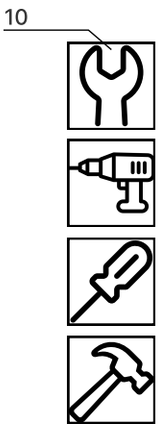

1

1. Таблата за глава (1) и таблата за крака (2) поставете върху равна повърхност хоризонтално, с отворите нагоре.

2. С помощта на чук, с леки удари, поставете дървения дюбел (11)⌀10x50 мм в подготвения отвор в таблата за глава и таблата за крака.

2.1

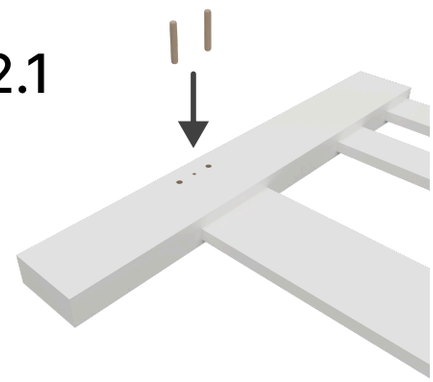

2.2

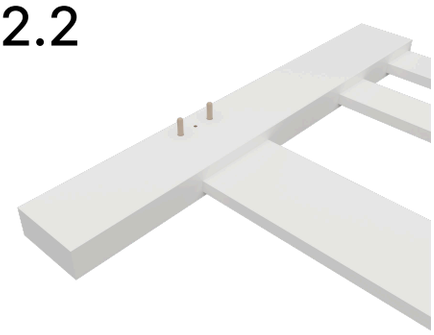

3. Завийте шпилка (10)⌀6x80 мм в централния отвор на таблата за глава и таблата за крака.

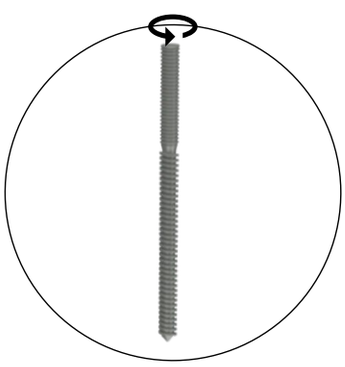

3.1

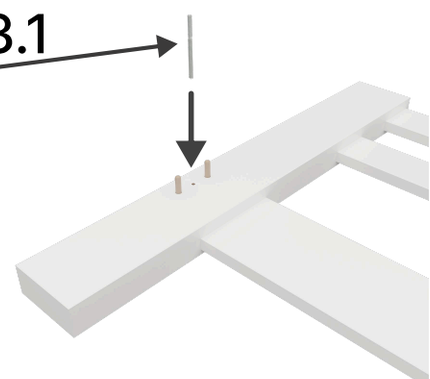

3.2

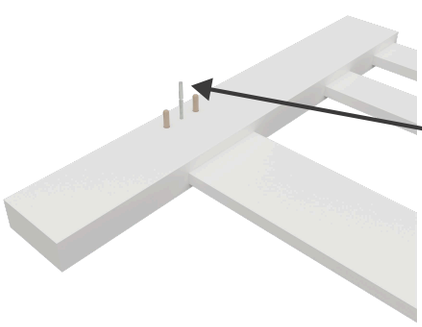

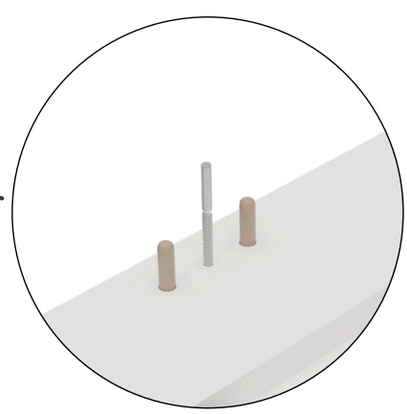

4. Монтирайте царгите (3) с подготвените отвори към таблата за глава до упор, като завинтената шпилка влезе с резбовата си част в централния отвор на царгата и ще се вижда в отвора с дължина 35 мм.

4.1

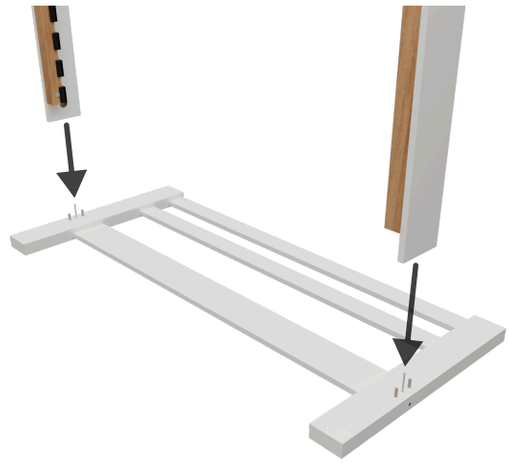

4.2

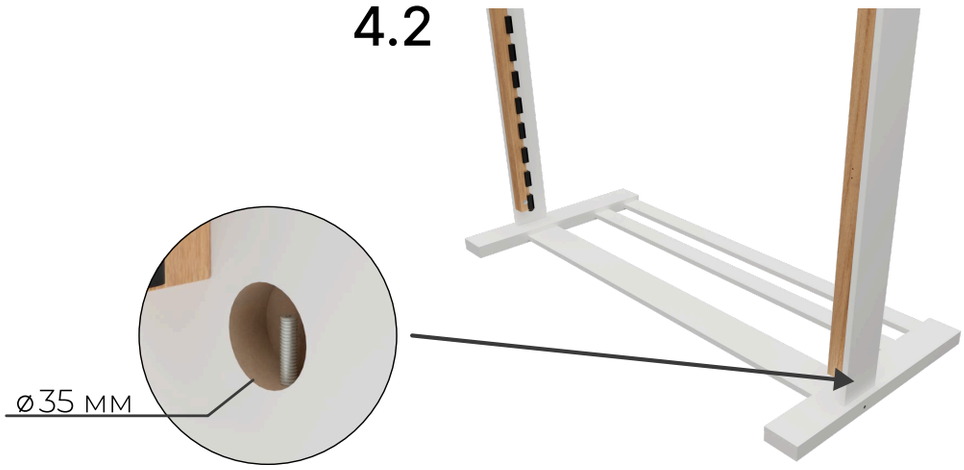

5.1

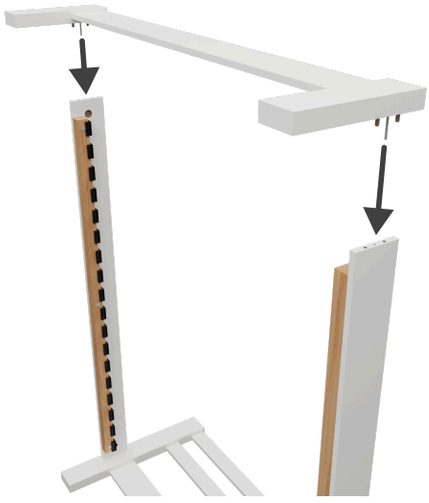

5. Монтирайте таблата за крака (с вече поставените шпилки и дюбели) върху вертикално поставените царги отгоре.

5.2

6. Закрепете шпилката в отвора с дължина ø35 мм на царгата, като поставите полумесец (14),шайба (12) и гайка(13) ø6 мм, която трябва да завиете с ключ №10.

6.1

6.2

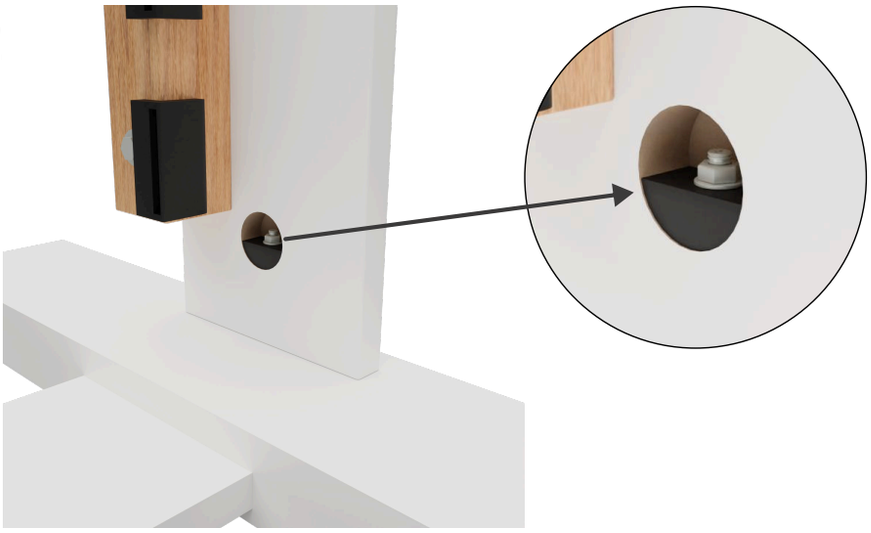

7

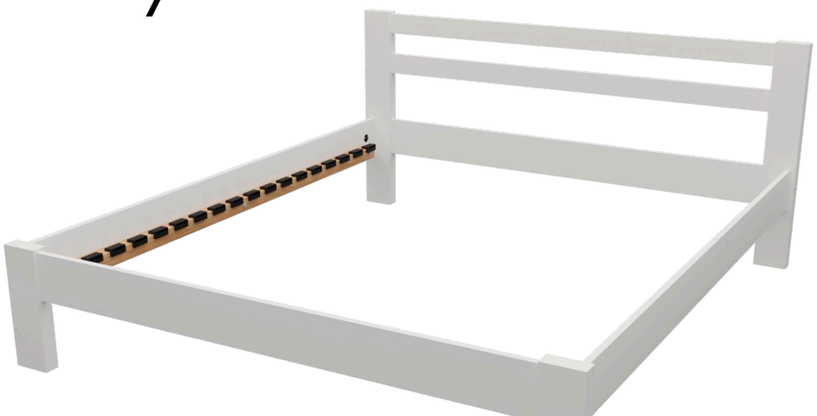

7. След закрепване на царгите, върнете леглото в обичайното хоризонтално положение.

8. В центъра на таблата за глава и таблата за крака, в предварително подготвените отвори, завийте ъгъл (15) 40x40x40 мм с помощта на винтове (9) ⌀3,5x19 мм.

8.1

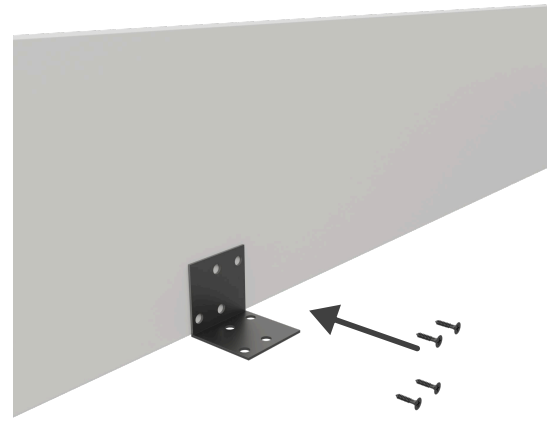

8.2

9

9. След монтажа на ъглите, поставете върху тях централната греда (4).

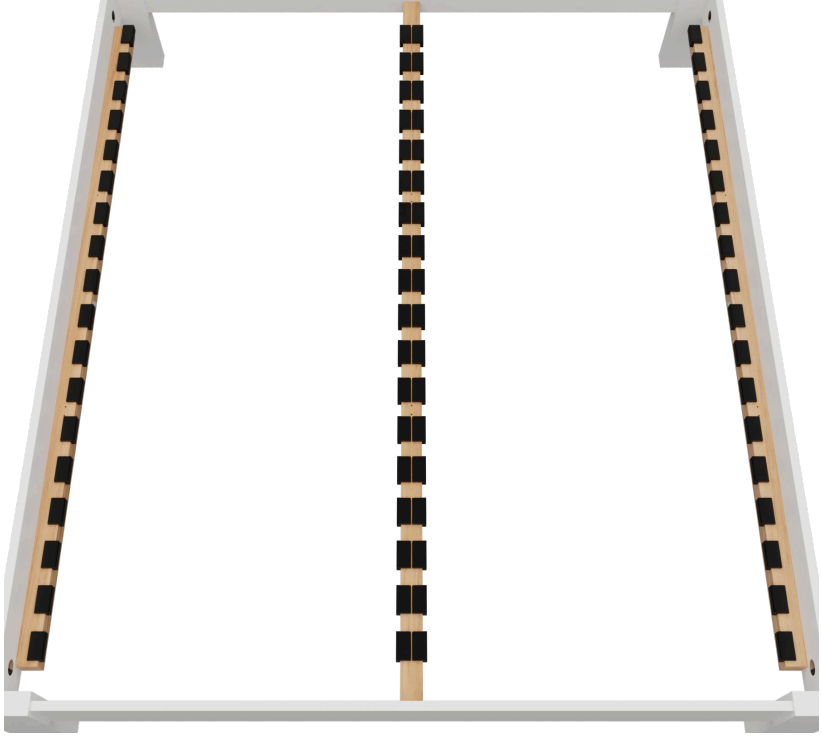

10. Закрепете централната греда, завивайки винтове (8)ø3,5x25 мм в ъглите отдолу.

10.1

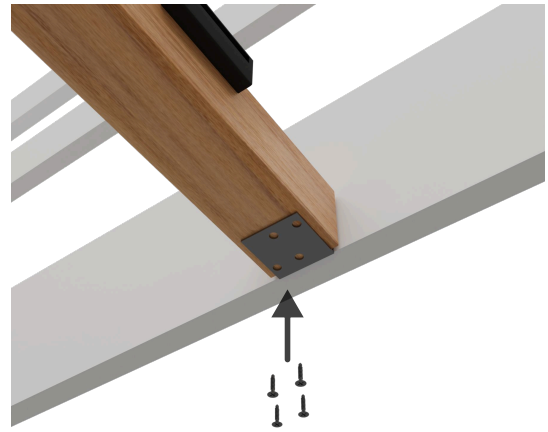

10.2

11.1

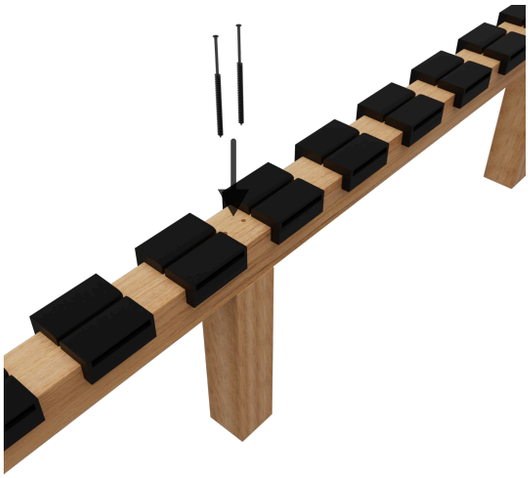

11. Завийте опорните крака (5) в централната греда в предварително подготвените отвори с помощта на винтове (7) ø4,2x76 мм.

11.2

12

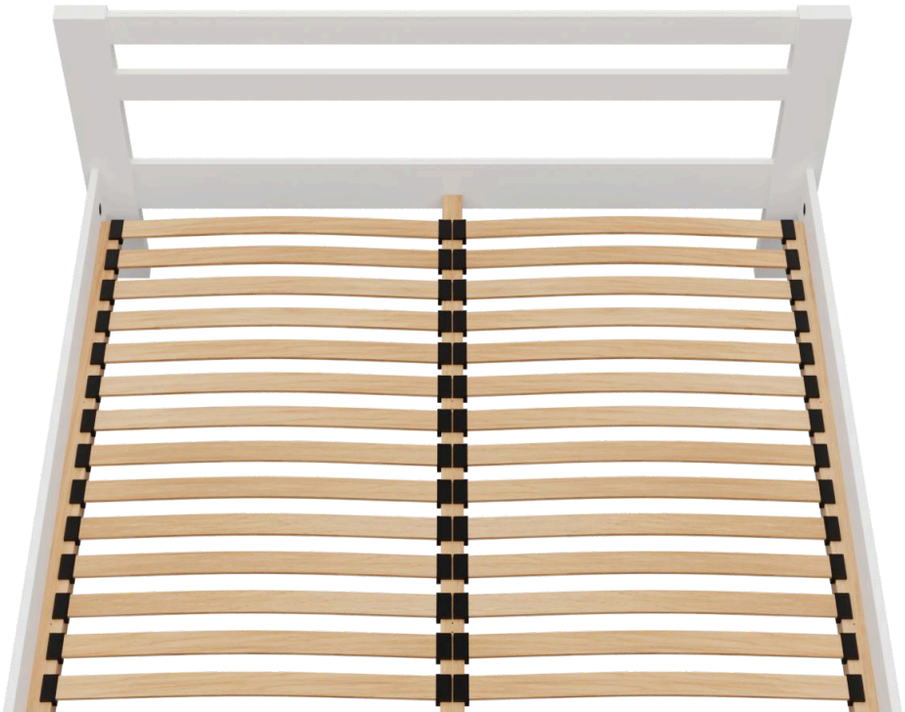

12. Монтирайте ламелите (6), като ги леко огънете за фиксиране в джобовете.

При легла с размер 200 см – 38 ламели, при 190 см – 36 ламели.